NAUJIENA

HETLITA LEHMANN

CAPTOS ir CAPTOS iCharge – elektroninės spynos

CAPTOS

Internete valdomas, elektroninis RFID užraktas yra puikus sprendimas spintelėms viešosiose patalpose, sporto centruose, viešuosiuose pastatuose, muziejuose, biuruose ir kt. Darbuotojo ID kortelė, pultelis ar išmanioji apyrankė gali būti naudojama vietoj atrakinimo kortelės. Tai suteikia galimybę lengvai naudoti, intuityviai atidaryti ir uždaryti naudojant bekontaktę RFID technologiją, kuri veikia 13,56 MHz dažniu. CAPTOS palaiko populiarias MIFARE ir LEGIC technologijas. CAPTOS taip pat gali būti naudojama su jau įdiegtomis MIFARE arba LEGIC kortelėmis. CAPTOS užraktas galimas tiek su MIFARE ir LEGIC technologijomis. Užraktą galima valdyti „bendro naudojimo“ arba „privataus naudojimo“ režimu. Bendro naudojimo režimu net iš toli matomas šviesos diodas rodo, kurios spintelės yra laisvos ir kurios užimtos. Be to, CAPTOS taip pat turi akustinį signalą kaip grįžtamąjį ryšį vartotojams. Užraktui nereikia jokių baterijų, o tai žymiai sumažina būsimas priežiūros išlaidas. Galimybė prisijungti prie interneto tinklo, naudojant LEHMANN programinę įrangą, leidžia nuotoliniu būdu konfigūruoti ir keisti administruoti vartotojų paskyras realiuoju laiku. Todėl sudėtingos užrakto sistemos gali būti valdomos itin efektyviai.

Užraktas CAPTOS iCharge yra patobulintas ir turi USB prievadą išmaniesiems telefonams ar planšetiniams kompiuteriams įkrauti. USB prievadas yra lengvai pasiekiamas, todėl vartotojai turi praktišką galimybę įkrauti savo mobiliuosius įrenginius. Naudojant CAPTOS iCharge, kaip papildomą funkciją galima įjungti spynos apšvietimą. Foninio apšvietimo spalvą galima nustatyti ir reguliuoti atskirai kiekvienam užraktui. Kai tik atidaromos spintelės durys, įsijungia foninis apšvietimas. Spyna gali būti pritvirtinta prie įvairių paviršių, įskaitant medį, HPL ir metalinius paviršius.

- Veikimo režimai – „shared use“ (bendro naudojimo) ir „assigned use“ (privataus naudojimo);
- Veikia su (ir jau esamomis) RFID kortelėmis arba pulteliais;
- 13,56 MHz MIFARE / LEGIC;
- Simetriškas dizainas, gali būti tvirtinama tiek kairėje, tiek dešinėje;
- Optinė ir akustinė signalizacijos;
- Galima būsenos LED lemputė;
- Papildomai galima montuoti atmetėją;
- Veikimas be baterijų;
- Instaliavimo kortelė skirta spynelės sumontavimui kol nebus sukonfigūruota LEHMANN LMS programa pagal kliento poreikius;
- Kortelių valdymas ir konfigūravimas, naudojant programavimo korteles arba LEHMANN programinę įrangą;
- Galimybė konfigūruoti su pagrindine (Master) kortele;
- Galimybė montuoti prie medinių, HPL ar metalinių paviršių (tvirtinant prie metalo reikalingi papildomi priedai).

CAPTOS iCharge

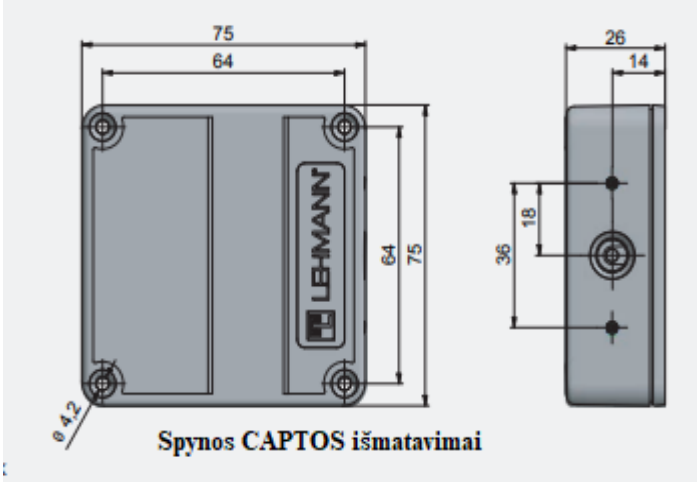

Spynos CAPTOS išmatavimai

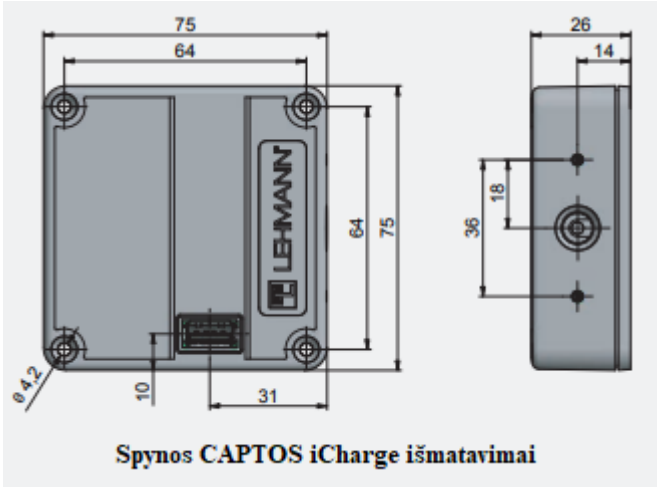

Spynos CAPTOS iCharge išmatavimai

UAB "Hetlita
Įm.kodas 135689175
www.hetlita.lt www.hettich.com

Lazdijų g.4A, LT-46343 Kaunas
Tel.8 37 350484, 8 37 350255
hetlita@hetlita.lt

Savanorių pr.176, LT-03154 Vilnius
Tel.: 8 5 2137565, 8 5 2137566
vilnius@hetlita.lt

Dubysos g.72, LT-94107 Klaipėda
Tel.: 8 46 246682, 8 46 246683
klaipeda@hetlita.lt

PAPILDOMI KOMPONENTAI SPYNŲ CAPTOS IR CAPTOS iCHARGE MONTAVIMUI

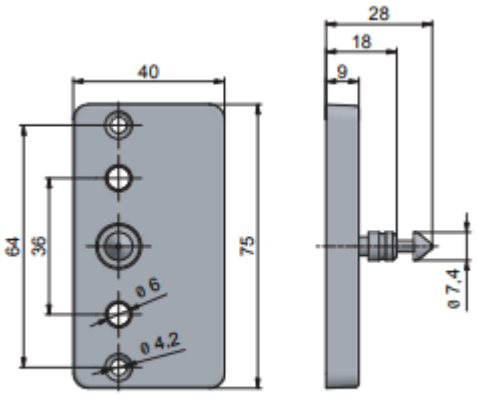

Užrakinimo kaištis SD, C tipo

- jutiklis O10.1, skirtas 10 - 15 mm storio HPL;
- jutiklis O16.1, skirtas 16 – 21 mm storio medžiui;
- atmetėjas A2;
- dangtelis C2 (montuojant prie metalo);
- daugiafunkcinis dangtelis C3 (jutikliams);
- pagrindinis valdiklis PC1;
- papildomas valdiklis SC1;
- maitinimo blokas PS1.

- Pagrindinis ir papildomas valdikliai naudojami kaip maitinimo blokai Captos užraktams ir duomenų perdavimui tarp spynų ir serverio kliento tinkle (LAN), naudojant LEHMANN programinę įrangą.
- Pagrindinis valdiklis veikia kaip sąsaja su kliento tinklu (LAN);
- Prie kiekvieno valdiklio galima prijungti po 24 Captos arba Captos iCharge užraktus su MIFARE arba LEGIC technologija;
- Spynos jungiamos per RJ11 jungtį;
- Prie vieno pagrindinio valdiklio nuosekliai galima prijungti iki 32 papildomų valdiklių;
- Valdikliai gali būti naudojami tik kaip spynų maitinimo šaltinis (kai nenaudojama LEHMANN programinė įranga);
- Valdiklių programinės įrangos atnaujinimai atliekami tinkle (LAN);
- Tvirtas korpusas iš anoduoto aliuminio ir plastikiniai dangteliai – taip pat galima montuoti ant sienos;
- Nominali įtampa: 12 V DC;
- Matmenys: 226 x 48 x 104 mm;
- Svoris: 550g

Mažos administravimo išlaidos
- Greitas kortelių perprogramavimas ir pakeitimas naujomis
- Ribojimas naudotojams užimti kelias spinteles
- Paprastai nustatomas / pakeičiamas veikimo režimas;
- Efektyvus visų spynų funkcijų administravimas

Daug patogesnė vartotojui
- Lengva naudoti dėl paprasto ir intuityvaus valdymo;
- Bekontaktis atidarymas ir uždarymas;
- Kortelės gali būti naudojamos daugiau nei vienai sistemai, pavyzdžiui, prieigos kontrolei, laiko registravimui ir užraktui;
- Automatinio užrakinimo funkcija spynoms, kurios naudojamos „privatus naudojimas“ režime

Didesnis efektyvumas
- Spintelių skyrimas konkrečiam asmeniui arba konkrečiam laikui;
- Greitas identifikavimas, kuris darbuotojas naudojasi spintele;
- Centralizuotas prieigos teisių administravimas;
- Būsenos informacija realiuoju laiku

Didesnis saugumas
- Konfigūravimas, naudojant saugią LEHMANN programinę įrangą;
- Asmens duomenų registravimas, atitinkantis GDPR reikalavimus;
- Patikimas valdymo hierarchijos nustatymas LEHMANN programinėje įrangoje

Visą išsamią informaciją apie šią elektroninę spyną galite rasti čia.

UAB "Hetlita
Įm.kodas 135689175
www.hetlita.lt www.hettich.com

Lazdijų g.4A, LT-46343 Kaunas
Tel.8 37 350484, 8 37 350255
hetlita@hetlita.lt

Savanorių pr.176, LT-03154 Vilnius
Tel.: 8 5 2137565, 8 5 2137566
vilnius@hetlita.lt

Dubysos g.72, LT-94107 Klaipėda
Tel.: 8 46 246682, 8 46 246683
klaipeda@hetlita.lt

Biuro baldai
Biure saugiai bus laikomi išmanieji telefonai, nešiojamieji kompiuteriai, brangūs daiktai.

Parduotuvių įrengimas
Brangūs daiktai idealiai apsaugoti nuo pagundos

Spintelės
Palikite kasdienybės rūpesčius ir treniruokitės. Drabužiai ir visi vertingi daiktai bus laikomi saugiai ir be raktų.